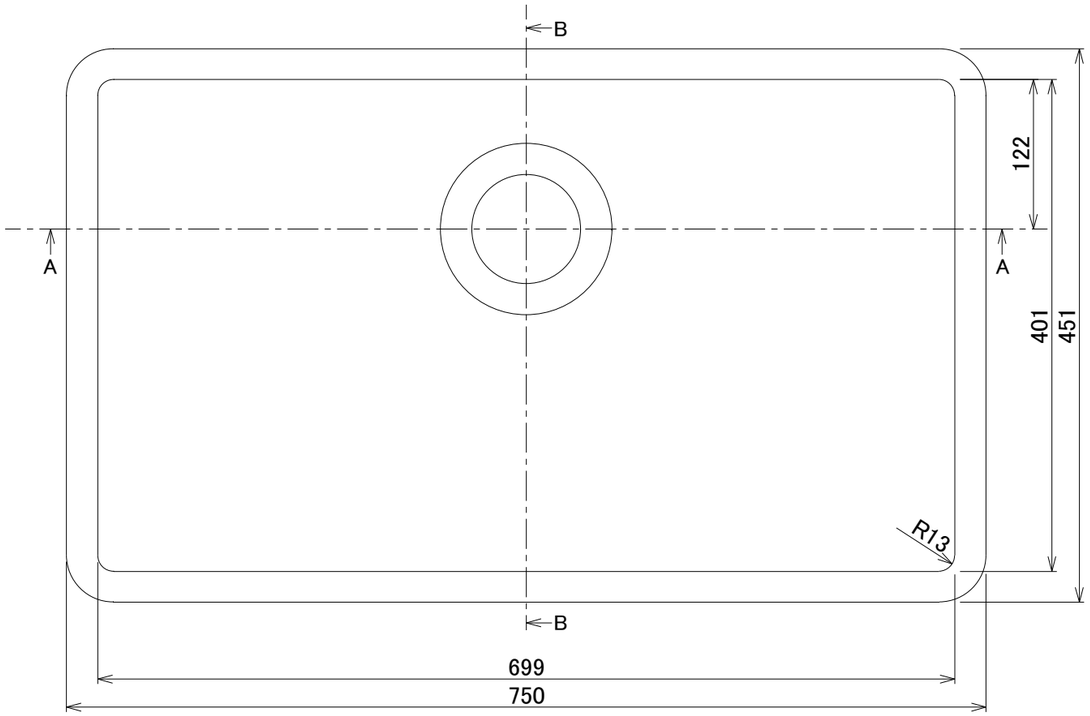

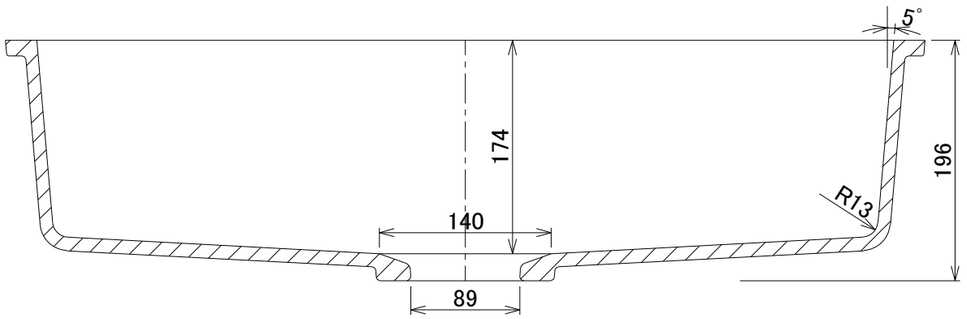

A-A 断面図

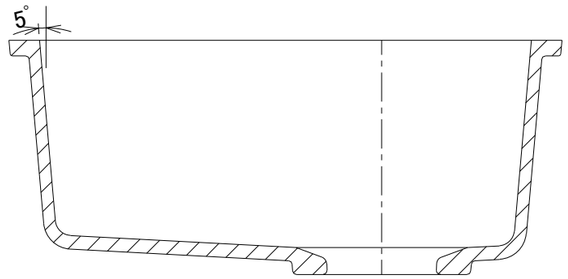

B-B 断面図

E:kitchen

http://www.e-kitchen.biz/

縮尺1/5（A3印刷時）